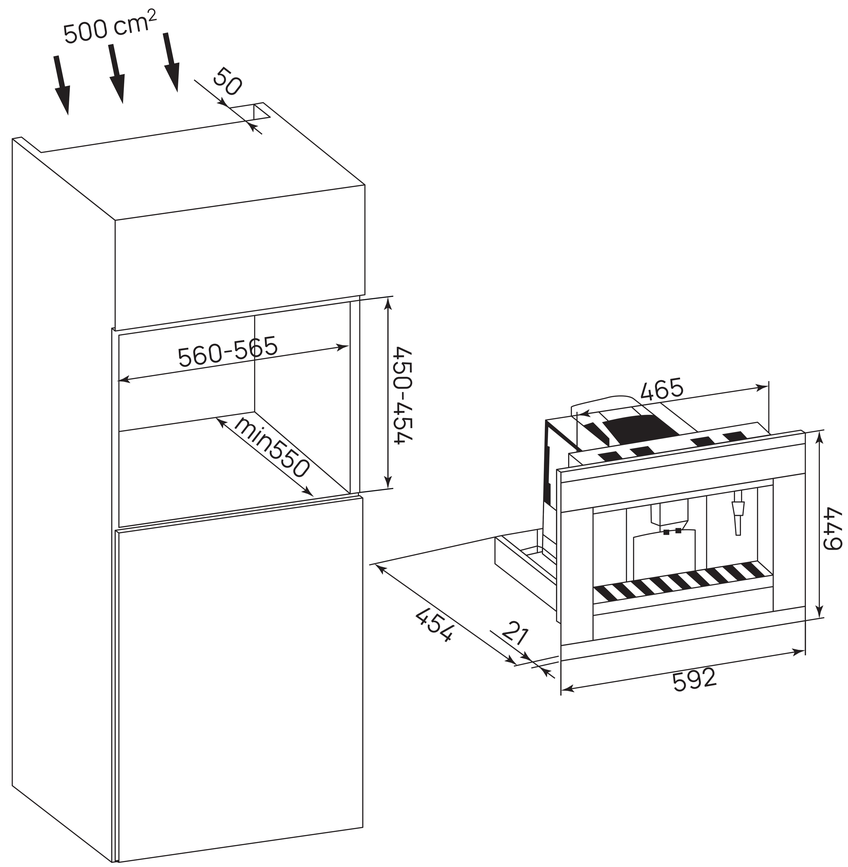
500 cm²
50
560-565
450-454
min550
465
449
454
21
592