BSH Home Appliances Group

B/S/H/

PDC 2020

Узкие и широкие посудомоечные машины – План запусков

B/S/H/

2020 | Новое поколение посудомоечных машин с функцией HomeConnect

Базовая информация

- Начало продаж : Июль 2020
- Новые панели управления и внутренний дизайн
- Возможность удаленного управления/диагностики/ программного обновление и т.д с HomeConnect во всех моделях
- Пакет гигиенических функций
- Новая система скольжения и возможность регулировки коробов во всех моделях
- Разведение брендов (разные панели и короба)

Новый дизайн коробов и панелей

Duo Power

Hygiene Drying

Hygiene Package

100% connectivity

Маркетинговая концепция

Hygiene Care

Hygiene Dry (Теплообменник) PerfectDry (Zeolith)	Hygiene Package (функции HygienePlus ExtraRinse, Machine Care)	100% Connectivity

10 YEARS WARRANTY AQUASTOP 10 · 10 YEARS WARRANTY ANTI - RUST · Home Connect · GERMAN ENGINEERING

B/S/H/

2020 | Новое поколение посудомоечных машин с функцией HomeConnect

Новый дизайн панелей

> Обновленный, функциональный дизайн, разведенный по брендам

Обновленные короба

➢ Новые короба с усовершенствованной
➢ системой скольжения

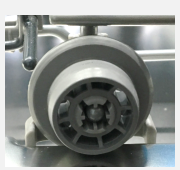

Обновленный функционал

> Усиленная 4 и 6 серия с дополнительными функциями, нацеленными на гигиеничность

Hygiene Package

Гигиеничная сушка Hygiene Dry , Perfect Dry

> Дополнительное усиление сушки (теплообменник + ExtraDry)

100% подключение

> Дистанционное управление, диагностика и апгрейд

B/S/H/

2020 | Новое поколение посудомоечных машин с функцией HomeConnect

Преимущества существующей функции HomeConnect в топовых моделях

Удаленный контроль Удаленный мониторинг

Удаленный старт

EcoPrognosis

Информация и советы

Преимущества функции HomeConnect в новой платформе

2021

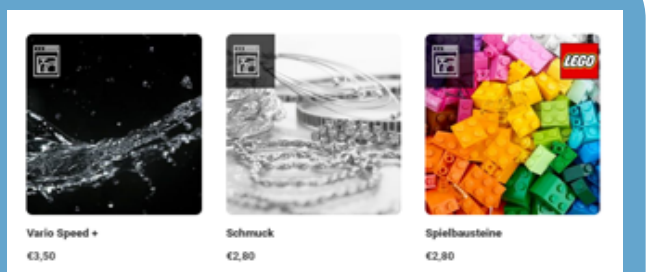

Загрузка новых программ

Регулирование скорости мытья и и уровня шума

2022

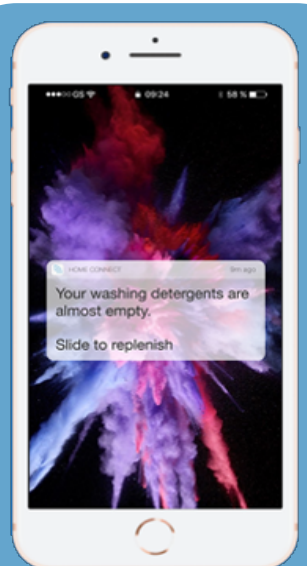

Управление голосом

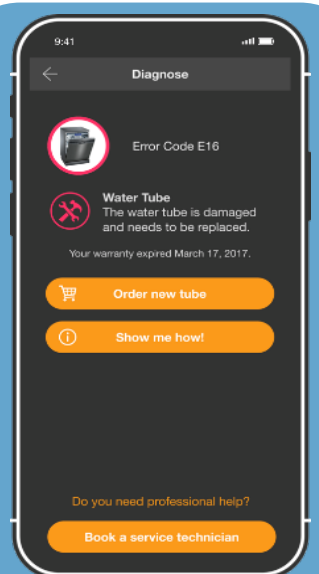

Статус состояния прибора

Диагностика & Ремонт

Профилактическое обслуживание

Care Book

B/S/H/

Фокусные преимущества новой линейки

new **Новые панели**	Полностью новые панели, отличающиеся в зависимости от серии и бренда. Дисплей с первой цены.
new **Home Connect**	Возможность удаленного запуска и диагностики ПМ с первой цены. Возможность управлять скоростью/громкостью работы прибора, осуществлять удаленную диагностику без вызова мастера на дом с первой цены. Возможность загружать новые программы (с 2021г) и обновлять программное обеспечение ПМ.
HygieneDry **(Теплообменник)**	Уникальная технология бережной мойки и гигиеничной, герметичной сушки без забора воздуха снаружи.
Hygiene Package	Набор гигиенических опций, обеспечивающий высокий уровень гигиены на всех этапах мойки. **HygienePlus** – уничтожение 99,9% бактерий при температуре ополаскивания 70С, **ExtraRinse** – дополнительное ополаскивание, MachineCare – самоочистка прибора с использованием допонительного средства.
PerfectDry **(Zeolith)**	Премиальная, супер энергоэффективная технология сушки с использованием природного материала Zeolith.
DuoPower	Двойное коромысло. Обеспечивает качественное мытье с максимальным покрытием короба узкой ПМ.
Уверенность	10 лет гарантии от сквозной коррозии и 10 лет гарантии от протечек с компенсацией ущерба в случае протечки по вине системы Aquastop (условия в инструкции и на сайте).

B/S/H/

Дополнительные преимущества

Авто программы	Выбор оптимальной программы мойки в зависимости от загрузки и степени загрязнения одним нажатием.
BLDC Мотор	Инверторный двигатель EcoSilence Drive. Надежная и тихая (44Db на ночной программе во всех приборах) работа.
Третий короб	Модели с дополнительным уровенем загрузки во всех ценовых сегментах.
SlideX new	Новая система скольжения, состоящая из обновленных колесиков, направляющих и стопоров. Преимущества: ровное, плавное движение корзины без перекосов и выпадений, возможность регулировать высоту коробов даже в базовых моделях.
Внутренняя подстветка	Настраиваемая через приложение внутренняя подсветка в доступном ценовом сегменте.
Timelight/ Infolight	Индикация хода программы в виде луча (Infolight) и оставшегося времени (Timelight).
Доп. функции	Интенсивная зона, половинная загрузка, ГигиенаПлюс, ExtraDry, MashineCare, ExtraRinse

B/S/H/

2020 | Новое поколение посудомоечных машин с функцией HomeConnect

HygieneDry

Технология HygieneDry (теплообменник) - уникальная технология, позволяющая качественно сушить посуду в герметичном пространстве, без забора воздуха снаружи. **Преимущества технологии**: гигиеничная сушка класса А без ущерба для столешницы и мебели на кухне, энергоэффективная и бережная мойка за счет отсутствия перепадов температуры. В новой линейке идет с дополнительной функцией ExtraDry (оптимальный режим для сушки пластика).

Технология HygineDry

+

Функция ExtraDry

= ExtraDry Pack

B/S/H/

2020 | Новое поколение посудомоечных машин с функцией HomeConnect

ExtraDry

ExtraDry – дополнительная сушка, дает идеальный результат для посуды, сложно поддающейся сушке. К примеру – пластика.

- Применение высокой температуры на этапе ополаскивания
- Активация более длительного цикла ополаскивания
- Гарантированно сухая посуда
- Отлично подходит для пластика

B/S/H/

2020 | Новое поколение узких посудомоечных с функцией HomeConnect

Hygiene Package

HygienePackage - набор гигиенических опций, включающий функции **ExtraRinse, HygienePlus и MashineCare**, обеспечивает высокий уровень гигиены на всех этапах мойки. **HygienePlus** – уничтожение 99,9% бактерий при температуре ополаскивания 70С, **ExtraRinse** – дополнительное ополаскивание, MachineCare – самоочистка прибора с использованием допонительного средства.

HygienePlus

ExtraRinse

MachineCare

=

B/S/H/

SlideX
Новая конструкция колёс нижнего короба

- Новые стопоры на передних колесах нижней корзины **предотвращают сход корзины с направляющих** на внутренней части двери

- В тоже время это не мешает полностью выдвинуть нижнюю корзину, что обеспечивает легкую загрузку посудомоечной машины.

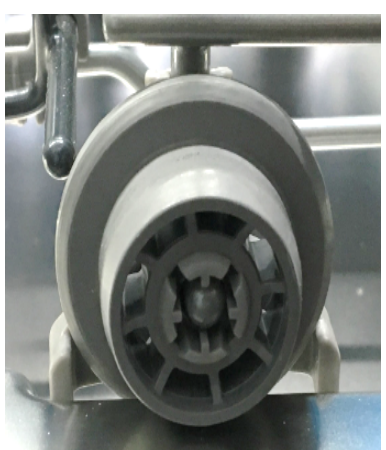

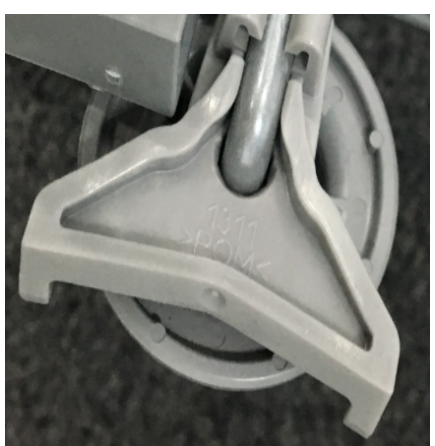

B/S/H/

Насколько удобно загружать и разгружать посуду из посудомоечной машины?

Современные исследования показывают, что в большинстве случаев неудобство в загрузки/разгрузки посуды вызывает незафиксированное положение нижнего короба, когда он полностью выдвинут:

Колёса нижнего короба могут соскочить с направляющих в момент выдвижения, что вызовет его перекос и необходимость устанавливать весь короб обратно. Особенно это неудобно, когда короб наполнен посудой

B/S/H/

SlideX
Новая система крепления корзины

- ✓ Упрощает процесс выдвижения короба
- ✓ Делает выдвижение плавным
- ✓ Позволяет избежать «заедание» короба в случае перекоса направляющих

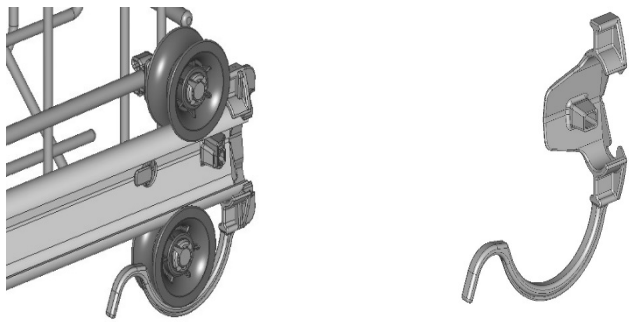

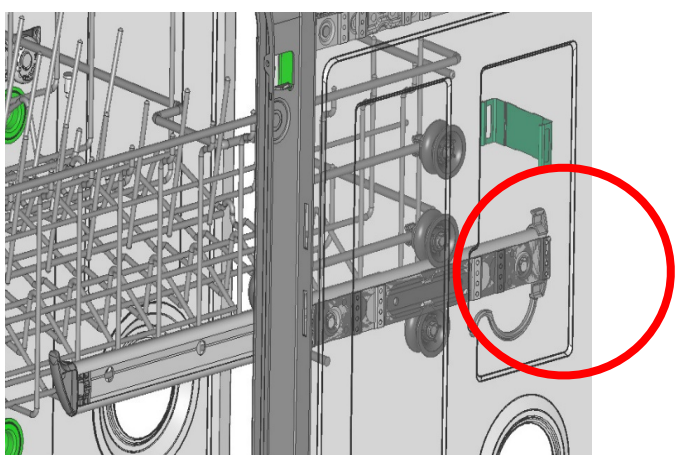

B/S/H/

Quattro wheel holder

- Новая конструкция направляющих **состоит из 4 колёс**, вместо 2 колёс у большинства посудомоечных машин, что обеспечивает более плавное выдвижение коробов
- Новые направляющие **не издают неприятных звуков** при выдвижении
- Система балансировки выдвижения корзин **избегает перекоса корзины**: её не заклинивает даже если тянуть ее только с одной стороны

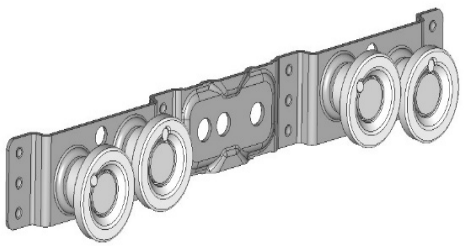

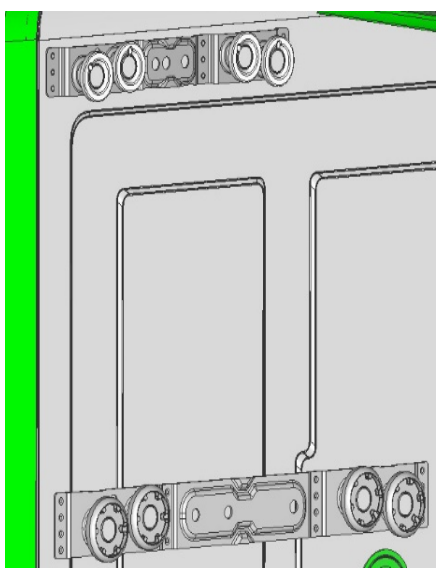

B/S/H/

Расширяет функционал

Home Connect

Клиент может назначить на отдельную кнопку **“Favorite”** одну из доступных дополнительных программ из приложения Home Connect

Таким образом, функциональность машины расширится

B/S/H/

2020 | Новое поколение узких встраеваемых посудомоечных машин

GV440A

- Zeolith & OpenAssist
- EmotionLight
- InfoLight
- TimeLight
- Hygiene+ / Mashine Care
- StartDelay
- Hygiene Dry
- AquaStop
- BLDC Motor, DuoPower, 10YearsWarranty Anti-Corrosion, Anti-Leakage, Made in DE

GV442AX

- Zeolith & OpenAssist
- EmotionLight
- InfoLight
- TimeLight
- SlideX, Quattro
- Remote Start
- Home Connect,
- my Favorit
- Hygiene Dry
- StartDelay
- AquaStop
- BLDC Motor, DuoPower, 10YearsWarranty Anti-Corrosion, Anti Leakage, Made in PL

B/S/H/

BOSCH

New face panel
Serie 2 – новый дизайн панели

Новый дизайн Бренда

Новый дизайн программатора

дисплей

Изменение первой цены
Serie 2

SPV25CX10R – цена 26 990р

Serie 2

- Шум 50db
- 4 программы
- 1 функция

SPV2IKX1BR – цена 29 990р

Serie 2

- Шум 50db
- 4 программы + **1 my Favorite**
- **4 функции**
- **Display**
- **SlideX, Quattro Новый дизайн коробов**
- **Home Connect my Favorite**
- **Remote start / Start delay**

Модель с Hygiene Dry & AquaStop

Serie 2

SPV25DX10R – цена 31 990р
Serie 2

- **Шум 46db**
- Hygiene Dry & AquaStop
- 4 программы
- 1 функция

SPV2HKX1DR – цена 33 990р
Serie 2

- Шум 48db
- Hygiene Dry & AquaStop
- 4 программы + **1 my Favorite**
- **4 функции**
- **SlideX, Quattro Новый дизайн коробов**
- **Home Connect my Favorite**
- **Remote start / Start delay**

Модель с 3м коробом

Serie 2

SPV25FX40R – цена 34 990р

Serie 2

- Шум 46db
- Hygiene Dry & AquaStop
- 3 короб
- 4 программы
- 1 функция

SPV2HMX4FR – цена 36 990р

Serie 2

- Шум 48db
- Hygiene Dry & AquaStop
- 4 программы + **1 my Favorite**
- 3 короб
- **4 функции**
- **SlideX, Quattro Новый дизайн коробов**
- **Home Connect my Favorite**
- **Remote start / Start delay**

B/S/H/

New face panel
Serie 4 – новый дизайн панели

Новый дизайн Бренда

Новый дизайн программатора

Большой TFT дисплей

Serie 4 facelift

SPV45DX10R – цена 36 990р

Serie 4

- Шум 46db
- Hygiene Dry & AquaStop
- 4 программы
- 2 функция
- Infolight

SPV4HKX1DR – цена 38 990р

Serie 4

- Шум 46db
- Hygiene Dry & AquaStop
- 4 программы + **1 my Favorite**
- **4 функции**
- Infolight
- **SlideX, Quattro Новый дизайн коробов**
- **Home Connect my Favorite**
- **Remote start / Start delay**

New face panel
Serie 6 – новый дизайн панели

Новый дизайн Бренда

Новый дизайн программатора

Большой LED дисплей

Serie 6 facelift

SPV66MX10R – цена 40 990р

Serie 6

- Шум 46db
- Hygiene Dry & AquaStop & 3 короб
- 4 программы
- 1 функция
- Infolight

SPV6HMX1MR – цена 45 990р

Serie 6

- Шум 46db
- Hygiene Dry & AquaStop & 3 короб new
- 4 программы + **1 my Favorite**
- **4 функции**
- Infolight
- **SlideX, Quattro Новый дизайн коробов**
- **Home Connect my Favorite**
- **Remote start / Start delay**

New face panel
Serie 8 – новый дизайн панели

Премиальная посудомоечная машина
Техн. характеристики

Основные хар-ки:
- Duo Power – два коромысла в верхнем коробе
- Класс энергопотребления A+++
- Размеры 45 см

Опции:
- EmotionLight
- TimeLight
- Remote Start
- my Favorit

Key features:
- **PerfectDry** – система **Zeolith**
- **Hygiene Package** – набор гигиенических опций
- **AquaStop** – система защиты от протечек

Панель управления:
- Home Connect
- Дисплеи
- Сенсорная панель управления

Низкий уровень шума:
- Уровень шума 44 dB
- Ночная программа 41dB

Короба:
- SlideX,
- Quattro
- Drawer 1.1 mg/wine red
- Новый дизайн
- Новая система крепления для корзины
- Новые стопоры на передних колесах

Strictly confidential

VIB	SPV2IKX1BR	SPV2HKX1DR	SPV2HMX4FR	SPV4HKX1DR	SPV6HMX1MR	SPV6HMX5MR	SPD8ZMX1MR
Предшественник	SPV25CX10R	SPV25DX10R	SPV25FX40R	SPV45DX10R	SPV66MX10R	SPV66TX10R	SPV66TD10R
Страна производства	PL	PL	PL	PL	PL	PL	PL
Promo Fxrate 85	29 990,00	33 990,00	36 990,00	38 990,00	45 990,00	49 990,00	79 990,00
Шум/Энергоэффективность	50dB	48dB	46dB	46dB	46dB	46dB	44dB
Aquastop	No	Yes	Yes	Yes	Yes	Yes	Yes
Higenic Dry (Теплообменник)	No	Yes	Yes	Yes	Yes	Yes	Yes
3 короб	No	No	Yes	No	Yes	Yes	Yes
Автоматическая программа	No	No	Yes	Yes	Yes	Yes	Yes
Дисплей	Yes	Yes	Yes	Yes	Yes	Yes	Yes
Rackmatic	No	No	Yes	No	Yes	Yes	Yes
Infolight/Timelight	No	No	No	Yes	Yes	Yes	Yes
Home Connect My Favorite	Yes	Yes	Yes	Yes	Yes	Yes	Yes
Тип короба/панель	No	No	No	No	No	No	R4
Серия (2/4/6)	2	2	2	4	6	6	6
Программы	Standart	Standart	Standart	Standart	Standart+	Standart+	Standart+Zeolith
Спец.функции	3	4	4	4	4	4	4
	Intensive Zone Extra Rinse SpeedPerfect	Intensive Zone Extra Rinse Extra Dry SpeedPerfect	Intensive Zone Extra Rinse Extra Dry SpeedPerfect	Intensive Zone Extra Rinse Extra Dry SpeedPerfect	Intensive Zone Extra Rinse Extra Dry Machine Care	Hygiene+ Extra Rinse Extra Dry Machine Care	Hygiene+ Intensive Zone SpeedPerfect+ Machine Care
	1500	2000	2000	2000	2000	2000	2000
Отложенный/удаленный старт	Yes	Yes	Yes	Yes	Yes	Yes	Yes
EmotionLight	No	No	No	No	No	Yes	Yes

BOSCH

SIEMENS

SIEMENS

Новые FACE PANEL

B/S/H/

New face panel
iQ100 – новый дизайн панели

SIEMENS

Новый дизайн Бренда

Новый дизайн программатора

дисплей

iQ100

SIEMENS

SR615X10IR – цена 31 990р

iQ 100

- Шум 48db
- Hygiene Dry
- 4 программы
- 1 функция

SR61HX2DKR – цена 34 990р
iQ 100

- Шум 48db
- Hygiene Dry
- 4 программы + **1 my Favorite**
- **2 функции**
- **SlideX, Quattro Новый дизайн коробов**
- **Home Connect my Favorite**
- **Remote start / Start delay**

New face panel
iQ300 – новый дизайн панели

SIEMENS

Новый дизайн Бренда

Новый дизайн программатора

Большой дисплей

iQ300

SIEMENS

SR615X83NR – цена 37 990р

iQ 100

- Шум 46db
- Hygiene Dry & AquaStop & 3 короб
- 4 программы
- 1 функция
- Infolight

SR63HX1NMR – цена 39 990р

iQ 300

- Шум 46db
- Hygiene Dry & AquaStop & 3 короб new
- 4 программы + **1 my Favorite**
- **4 функции**
- Infolight
- **SlideX, Quattro Новый дизайн коробов**
- **Home Connect my Favorite**
- **Remote start / Start delay**

New face panel
iQ 500

SIEMENS

Новый дизайн Бренда

Новый дизайн программатора

Сенсорная панель

дисплей

iQ 500 facelift

SIEMENS

SR655X20MR – цена 40 990р

iQ 500

- Шум 46db
- Hygiene Dry & AquaStop & 3 короб
- 4 программы
- 1 функция
- Timelight

SR65HX10MR – цена 42 990р

iQ 500

- Шум 46db
- Hygiene Dry & AquaStop & 3 короб new
- 4 программы + **1 my Favorite**
- **4 функции**
- Timelight
- **SlideX, Quattro Новый дизайн коробов**
- **Home Connect my Favorite**
- **Remote start / Start delay**

Премиальная посудомоечная машина iQ 700

Техн. характеристики

SIEMENS

Основные хар-ки:

- Duo Power – два коромысла в верхнем коробе
- Класс энергопотребления A+++
- Размеры 45 см

Опции:

- EmotionLight
- TimeLight
- Remote Start
- my Favorit

Key features:

- **PerfectDry** – система **Zeolith**
- **Hygiene Package** – набор гигиенических опций
- **AquaStop** – система защиты от протечек

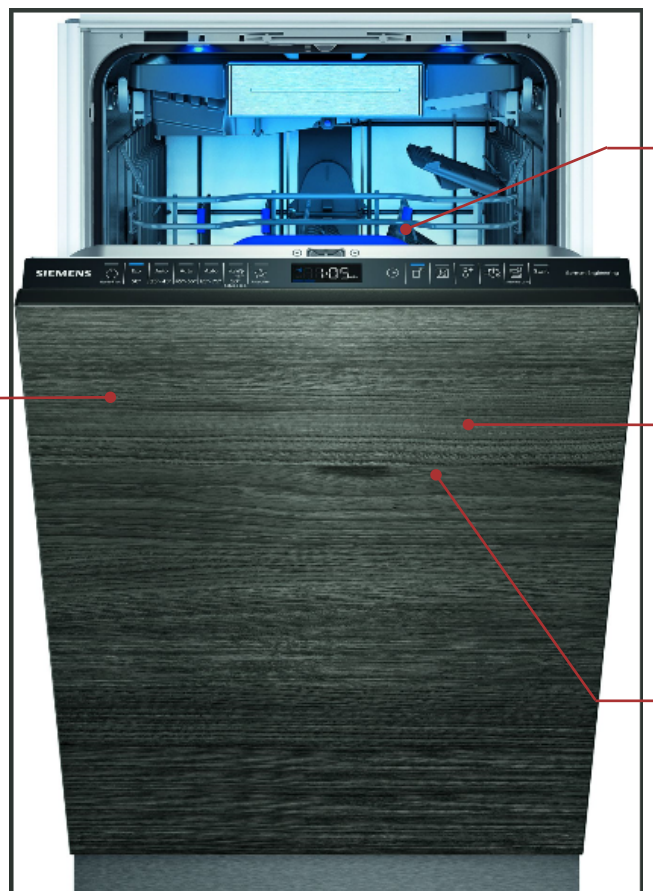

Панель управления:

- Home Connect
- Дисплеи
- Сенсорная панель управления

Низкий уровень шума:

- Уровень шума 44 dB
- Ночная программа 41dB

Короба:

- SlideX,
- Quattro
- Drawer 1.1 mg/ blue
- Новый дизайн
- Новая система крепления для корзины
- Новые стопоры на передних колесах

Strictly confidential

Siemens range

SIEMENS

VIB	SR61IX1DKR	SR61HX2DKR	SR61HX4DKR	SR61HX1IKR	SR63HX1NMR	SR65HX10MR	SR65HX60MR	SR87ZX60MR
Предшественник/Статус	SR615X21DR	SR615X21DR	SR615X21DR	SR615X21DR	SR615X83NR	SR655X20MR	SR655X60MR	iQ700
Promo Fxrate 85	34 990,00	34 990,00	35 990,00	36 990,00	39 990,00	42 990	50990	72 990,00
Шум/Энергоэффективность	48dD	48dD	48dD	46dD	46dD	46dD	44dD	44dD
Aquastop	No	No	No	yes	yes	yes	yes	yes
Higenic Dry (Теплообменник)	No	yes	yes	yes	yes	yes	yes	yes
3 короб	No	No	No	No	yes	yes	yes	yes
Автоматическая программа	No	No	yes	yes	yes	yes	yes	yes
Дисплей	yes	yes	yes	yes	yes	yes	yes	yes
Rackmatic	No	No	No	yes	yes	yes	yes	yes
Infolight/Timelight	No	No	No	No	yes	yes	yes	yes
Home Connect My Favorite	yes	yes	yes	yes	yes	yes	yes	yes
Тип короба/панель	No	No	No	yes	yes	yes	yes	yes
Серия (2/4/6)	No	No	No	No	No	No	yes	yes
Программы	No	No	No	No	No	No	No	Zeolit
Спец.функции	2 Hygiene +, VarioSpeed	2 Hygiene +, VarioSpeed	2 Hygiene +, VarioSpeed	3 Extra Dry Hygiene +, VarioSpeedPlus	4 Hygiene+ Extra Rinse Extra Dry SpeedPerfect	4 Hygiene+ Extra Rinse Extra Dry SpeedPerfect	4 Hygiene+ Extra Rinse Extra Dry SpeedPerfect	4 Hygiene+ Extra Rinse Extra Dry SpeedPerfect
Отложенный старт	yes	yes	yes	yes	yes	yes	yes	yes
EmotionLight	No	No	No	No	No	No	yes	yes

B/S/H/

СПАСИБО!