# Духовые шкафы

Gaggenau, Июнь 2019

GAGGENAU

- Обзор
- Трехточечный температурный щуп
- Автоматические программы
- Home Connect
- Установка

GAGGENAU

- Обзор
- Трехточечный температурный щуп
- Автоматические программы
- Home Connect
- Установка

GAGGENAU

# Профессиональная кухня

GAGGENAU

## История духовых шкафов Gaggenau

1999 - EB 200 серия
EB 900 серия.

Gaggenau предлагает два разных дизайна в двух разных размерах.

Gaggenau представляет новинку: духовой шкаф без панели управления, со встроенным в дверцу модулем управления.

2007 – дизайн без панели управления

Впервые за всю историю Gaggenau представляет 2 новых серии в двух различных дизайнах, управляемых с помощью нового TFT дисплея.

2013 – Серии 200 / 400

# Что нового?

## Основные изменения:

- Трехточечный температурный щуп

- Автоматические программы
- Home Connect



GAGGENAU

# Что нового?

| | |
|---|---|
| **Преимуществ**<br><br>**Для потребителя** | ■ Лучшие результаты с новым трехточечным температурным щупом.<br>■ Удобство в использовании, благодаря автоматическим программам и температурному щупу (расчёт времени до окончания приготовления), а также подключение к приложению Home Connect. |
| **Технология** | ■ Трехточечный температурный щуп, автоматические программы, подключение к приложению Home Connect |
| **Результат** | ■ Превосходные результаты приготовления, удобство использования. |

GAGGENAU

# Модельный ряд

## 200 серия

BOP 22*

BOP 25*

Home Connect

Трехточечный темп щуп
Авто программы
Home Connect

## 400 серия

BO 42*

BO 45*

BO 47*

BO 48*

Home Connect

Трехточечный темп щуп
Авто программы
Home Connect

## Легенда

EB 333

Трехточечный
темп щуп.
Авто программы
Home Connect

- Обзор
- Трехточечный температурный щуп
- Автоматические программы
- Home Connect
- Установка

GAGGENAU

# Трехточечный температурный щуп | Характеристики

**Характеристики:**

- Трехточечный температурный щуп для высочайшей точности измерения
- Кабель более гибкий, длиннее и тоньше (по сравнению с IC6)

**Преимущества для клиента:**

- Гарантия превосходного результата приготовления
- Такая же точность показаний, как и в текущем варианте
- Тот же диапазон использования: мясо, птица, рыба, хлеб...

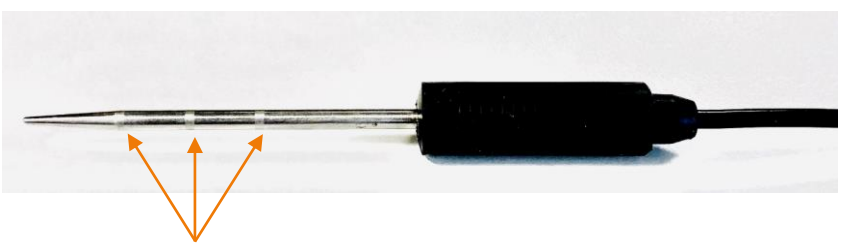




GAGGENAU

# Трехточечный температурный щуп | Принцип работы

## Принцип работы

- Обновленный температурный щуп измеряет температуру в трёх различных точках
- Рассматривается только самое низкое значение (чтобы убедиться, что всё блюдо приготовилось полностью)

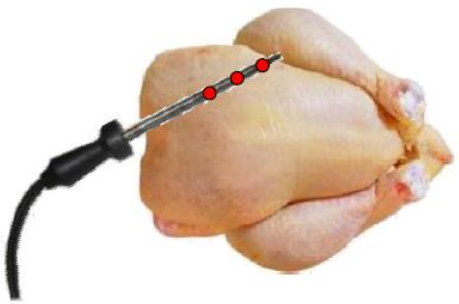


Mathieu Labourie | November 2018 | © BSH Hausgeräte GmbH

GAGGENAU

# Расчёт времени приготовления

## Расчёт времени приготовления

- Высокая точность расчёта времени, которое корректируется и становится всё более и более точным во время процесса приготовления.
- Для обычного режима и для автоматических программ.
- Расчёт происходит после нагрева духового шкафа до температуры 100°C
- Время отображается приблизительно через 5 -10 минут (зависит от веса, размера, исходной температуры мяса).


Mathieu Labourie | November 2018 | © BSH Hausgeräte GmbH

- Обзор
- Трехточечный температурный щуп
- Автоматические программы
- Home Connect
- Установка

GAGGENAU

# АВТОМАТОЧЕСКИЕ ПРОГРАММЫ GAGGENAU

- Блюда, а не рецепты
- Отображается последовательность выбранной программы
- Цель: показать обширные возможности духовых шкафов Gaggenau

# Автоматические программы | Философия

## Автоматические программы

| Простота & скорость | Гарантия успеха | Обучение |
|---|---|---|
| ▪ Простота использования: нет необходимости сверяться с инструкцией<br>- Выбор блюда<br>- Настройки веса и желаемого результата приготовления<br>- Отображение полезной информации: необходимые аксессуары, уровень для противней ... | ▪ Температурный щуп необходим для большинства мясных и рыбных блюд для гарантии лучшего результата приготовления.<br>▪ Для определенных блюд нужно задать дополнительные параметры (вес, размер...) т.к. они влияют на результат приготовления. | ▪ Обучающий эффект: на дисплее отображается режим нагрева, температура, продолжительность, последовательность<br>▪ Автоматические программы могут быть персонализированы |

# АВТОМАТОЧЕСКИЕ ПРОГРАММЫ GAGGENAU

- 40 программ классифицируются по категориям:
  - Овощи
  - Блюда для духовки
  - Мясо & Птица
  - Рыба
  - Хлеб, пицца и пирог
  - Высушивание
  - Брожение

- Обзор
- Трехточечный температурный щуп
- Автоматические программы
- Home Connect
- Установка

GAGGENAU

# Установка | серия 400

- Монтаж духовых шкафов без изменений
- Уменьшение зазора с 5мм → 3мм

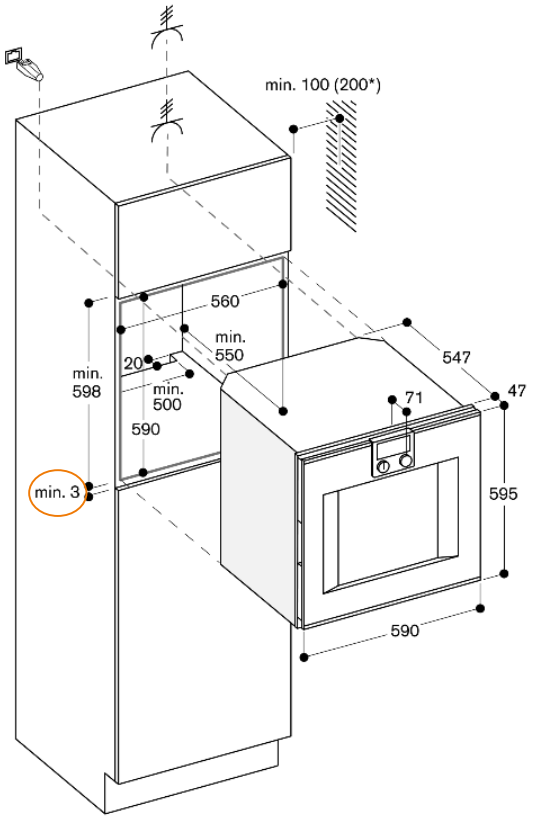


* 200 mm in conjunction with BA 016



GAGGENAU

# Установка | серия 200

- Монтаж духовых шкафов без изменений
- Уменьшение зазора с 3мм → 2мм

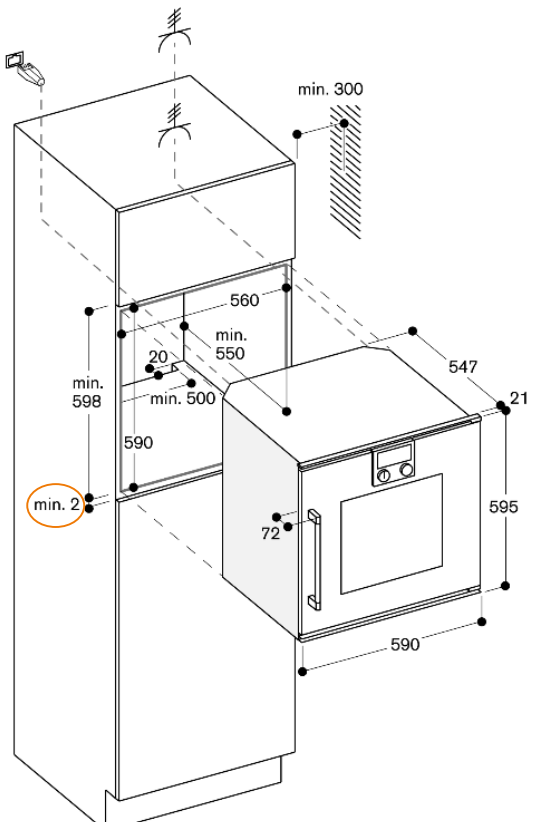




GAGGENAU

The difference is Gaggenau.

GAGGENAU